código / code: 3451303-xxx

Chuveiro fixo
Shower head

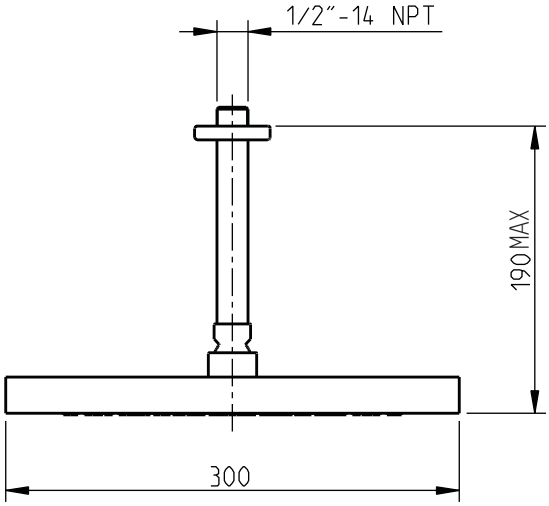

CIFIAL

www.cifial.eu

dimensões / dimensions mm

5665512
983XX224D00

código / code: 3451303-xxx

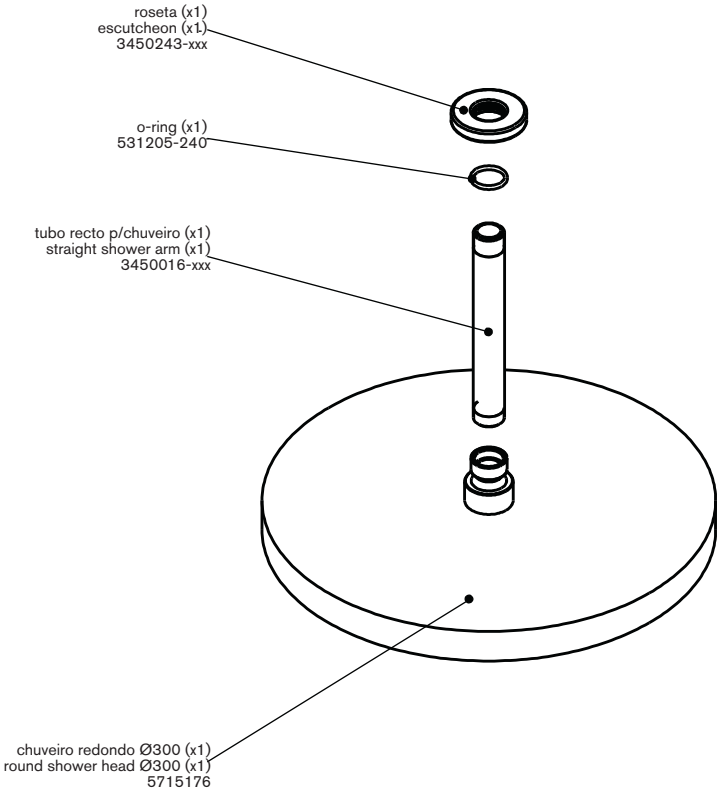

COMPLETE
BATH
SOLUTIONS

www.cifial.eu

Instalador: Por favor entregue todas as instruções que acompanham este produto ao seu proprietário.

Installer: Please leave all leaflets with the building owner to file for future reference

5665512
983XX224D00